Polifix 4 Super Spare-part-drawings

Machine Number: from 73825
Time period: from 09/2007

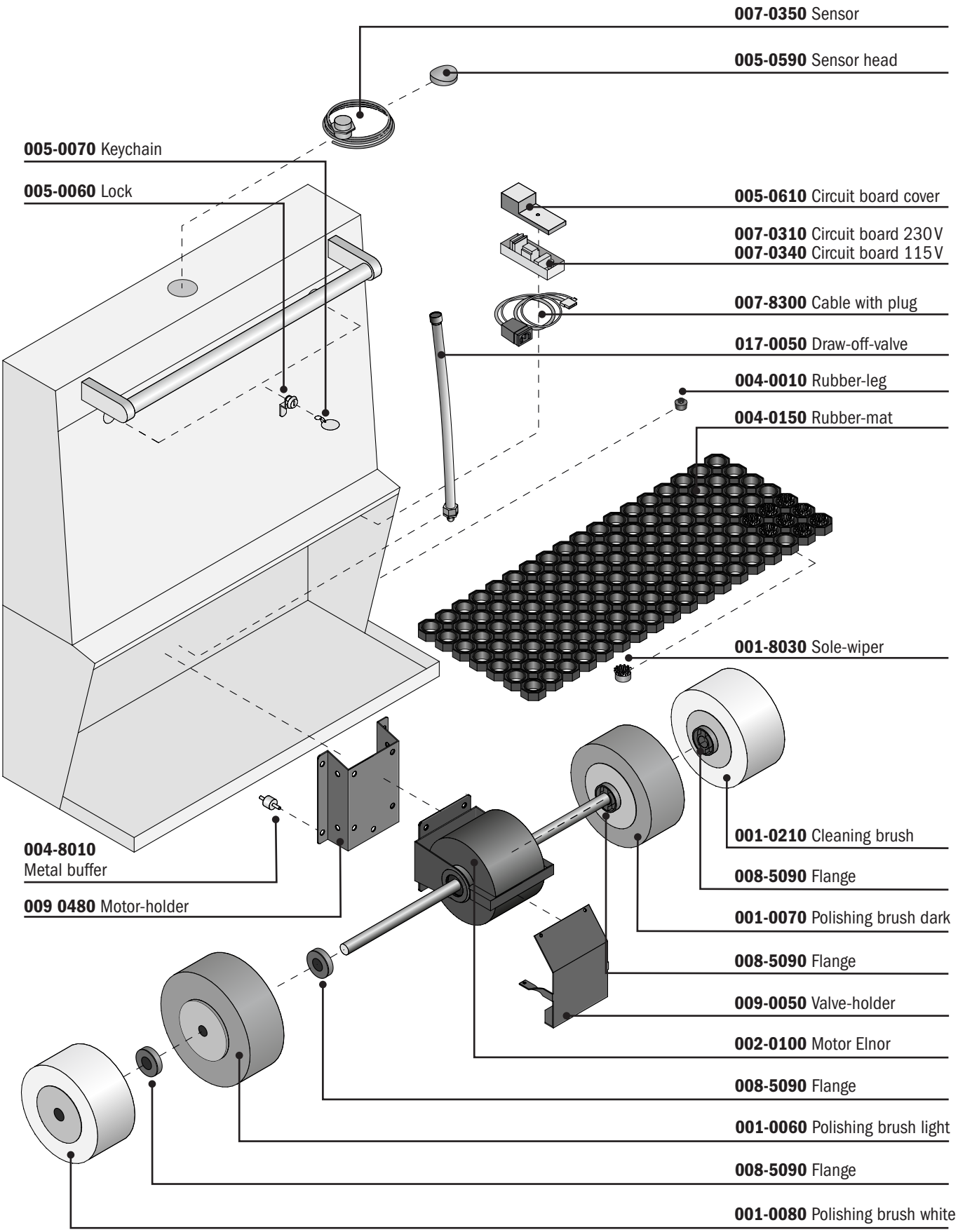

State: 06-2009 · Document-No.: 050-000001
www.heute-gmbh.de · info@heute-gmbh.de
Tel.: +49-212-380 310 · Fax: +49-212-81 80 85
Gentus AB, Sweden · Tel: +46(0)31 28 50 90
info@gentus.se · www.gentus.se

Heute Maschinenfabrik
GENTUS